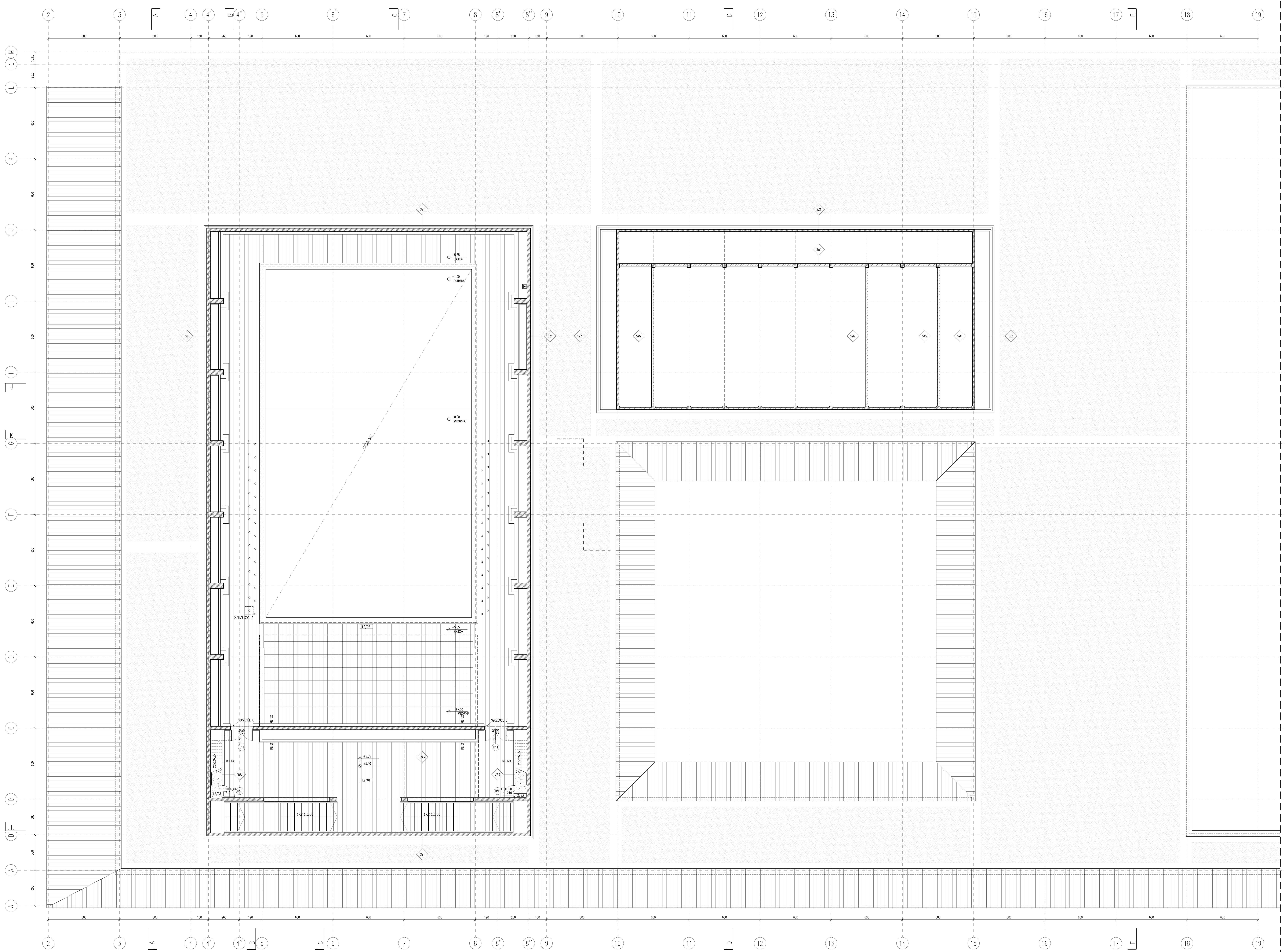

ZESTAWIENIE POWIERZCHNI: SALA KONCERTOWA - I PIĘTRO		
Nr	nazwa	powierzchnia
001	I.2/01 FOYER PIĘTROWE	132.58m²
002	I.2/02 BALKON	434.26m²
003	I.2/03 SCHODY TECHNICZNE 2	6.42m²
003	I.2/03 SCHODY TECHNICZNE 1	6.42m²
		579.69m²

LEGENDA:

- POSADZKA KAMIENNA – BAZALT BASALTINA SELCINO, PŁYTY GR. 3cm W FORMACIE PODSTAWOWYM 75x75 cm, POWIERZCHNIA SZLIFOWANA,
- POSADZKA DREWNIANA - KLEPKA DREWNIANA DĘBOWA W UKŁADZIE RÓWNOLEGŁYM,
- POSADZKA PŁYT GRESOWYCH - PŁYTKI GRESOWE BARWIONE W MASIE, STANDARDU NOWA GALA, KOLEKCJA CONCEPT, CN12, PŁYTKA I FUGA W KOLORZE SZARYM,
- WYKŁADZINA PODŁOGOWA Z ROLKI, STANDARDU BURMATEX 4400 Brodway
- POSADZKA BETONOWA MALOWANE FARBĄ DO BETONU ZABEZPIECZAJĄCĄ PRZED PYLENIEM,
- KOSTKA BRUKOWA KAMIENNA 4x6 cm GRANIT DROBNOZIARNISTY SZARY I CZARNY,
- KOSTKA BRUKOWA KAMIENNA 4x6 cm GRANIT DROBNOZIARNISTY SZARY,
- JEZDNIA - TŁUCZEŃ KLINOWANY,
- ZIELEŃ,
- NAKRYWA KAMIENNA PEŁNYCH BALUSTRAD PIASKOWIEC SZYDŁOWIEC O POW. SZLIFOWANEJ
- KRATKA ODPŁYWOWA WG PW INSTALACJI WOD-KAN,
- ZAKRES UJĘTY W PW DRÓG,
- PODŁOGA PODNIESIONA
- DYLATACJE PĘTLI OGRZEWANIA PODŁOGOWEGO,
- DYLATACJE KONSTRUKCYJNE,
- PUSZKI ELEKTRYCZNE W POSADZCE
- KIERUNEK ROZMIERZENIA PŁYT KAMIENNYCH

SZCZEGÓŁ G

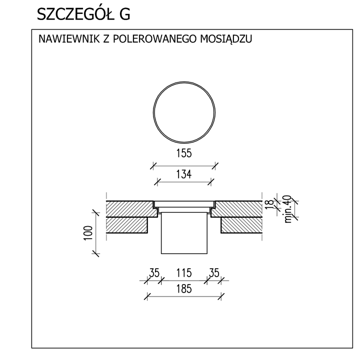

SZCZEGÓŁ E

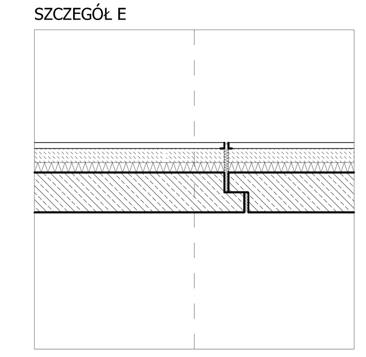

REWIZJE

Numer rewizji -	Rewizja -	Data: --.--.----	Podpis:
Numer rewizji -	Rewizja -	Data: --.--.----	Podpis:
Numer rewizji -	Rewizja -	Data: --.--.----	Podpis:
Numer rewizji -	Rewizja -	Data: --.--.----	Podpis:
Numer rewizji -	Rewizja -	Data: --.--.----	Podpis:

UWAGA 1: ROZPATRYWAĆ ŁĄCZNIE Z PROJEKTAMI BRANŻOWYMI
UWAGA 2: POMIAR POMIESZCZEŃ WG PN-70/B-02365
UWAGA 3: WSZYSTKIE WYMIARY SPRAWDZIĆ NA BUDOWIE
UWAGA 4: MATERIAŁY WYKOŃCZENIOWE WG OPISU TECHNICZNEGO ORAZ KART POMIESZCZEŃ
UWAGA 5: OPIS WARSTW POZIOMYCH I PIONOWYCH W CZĘŚCI OPISOWEJ
UWAGA 6: ZESTAWIENIA WG ODRĘBNYCH RYSUNKÓW ZESTAWCZYCH
UWAGA 8: PODZIAŁ POSADZKI ZGODNY Z DYLATACJAMI PĘTLI OGRZEWANIA PODLOGOWEGO
UWAGA 8: WARSTWY NAWIERZCHNIOWE PODŁOGI ODDZIELONE OD PIONOWYCH ELEMENTÓW KONSTRUKCJI BUDYNKU PIONOWĄ IZOLACJĄ AKUSTYCZNĄ
UWAGA 9: IZOLACJA AKUSTYCZNA POZIOMA POWINNA STANOWIĆ WARSTWĘ CIĄGŁĄ NA CAŁEJ POWIERZCHNI STROPU, WSZELKIE INSTALACJE PODŁOGOWE POWINNY BYĆ PROWADZONE W WARSTWIE POWYŻEJ TEJ IZOLACJI
UWAGA 10: PUSZKI ELEKTRYCZNE W PODŁOGACH GRZEWCZYCH NALEŻY MONTOWAĆ ZGODNIE Z INSTRUKCJĄ DOSTAWCY SYSTEMU OGRZEWANIA
UWAGA 11: PROJEKT NIE OBEJMUJE PARKU I EL.MAŁEJ ARCHITEKTURY TAKICH JAK FONTANNA. BĘDĄ ONE PRZEDMIOTEM ODRĘBNYCH OPRACOWAŃ I NIE WCHODZĄ W ZAKRES PRAC NA TYM ETAPIE INWESTYCJI
UWAGA 12: WYSPECYFIKOWANE W DOKUMENTACJI MATERIAŁY I TECHNOLOGIE WYZNACZAJĄ STANDARD DLA WYKONANIA POSZCZEGÓLNYCH ELEMENTÓW I MOGĄ BYĆ ZASTĄPIONE JEDYNIE ROZWIĄZANIAMI RÓWNORZĘDNYMI

±0.00=225.50m n.p.m.

BIURO ARCHITEKTONICZNE Sp. z o.o.
ul. Św.Jana 12, 31-018 Kraków
tel: (12) 422 53 98, fax: (12) 422 88 29
E-mail: biuro@ddjm.pl

Projekt, Adres:	Europejskie Centrum Muzyki Krzysztofa Pendereckiego gmina Zakliczyn, obręb 11 - Lusławice działki nr 406/2, 406/3, 406/4, 406/5, 406/6	Zl. Nr:	172/02
		Data:	01/2011
Inwestor:	Europejskie Centrum Muzyki Krzysztofa Pendereckiego Al.Sikorskiego 11, 02-758 Warszawa	Faza:	P.W.
		Skala:	1:100

Projektował: arch.Marek Dunikowski, nr upr. 287/91
arch.Jarosław Kutniowski, nr upr.115/99
Sprawdził: arch.Andrzej Nęciński, nr upr.342-Km/73
Współpraca: arch. Maciej Jurkowski, arch. Justyna Tomczyk, arch. Katarzyna Słyś
Opracował: arch. Justyna Tomczyk, arch. Katarzyna Słyś

Schemat:

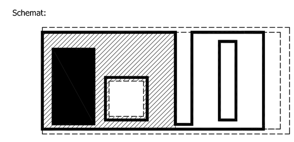

Branża: ARCHITEKTURA

Temat i Nr. Rys: RZUT POSADZKI I PIĘTRA
część koncertowo-dydaktyczna
LUS/A/PW/05d

Wszelkie prawa wynikające z Ustawy o prawie autorskim zastrzeżone. Kopiowanie, edycja, udostępnianie rysunku w całości bądź w części bez pisemnej zgody DDJM zabronione.
\\server\DDJM-Projekty\LUSLAWICE 2009\PW-2009\05-LUS_rzut-01_posadzka.dwg, 19.05.2011, 11:29